給水フロー図
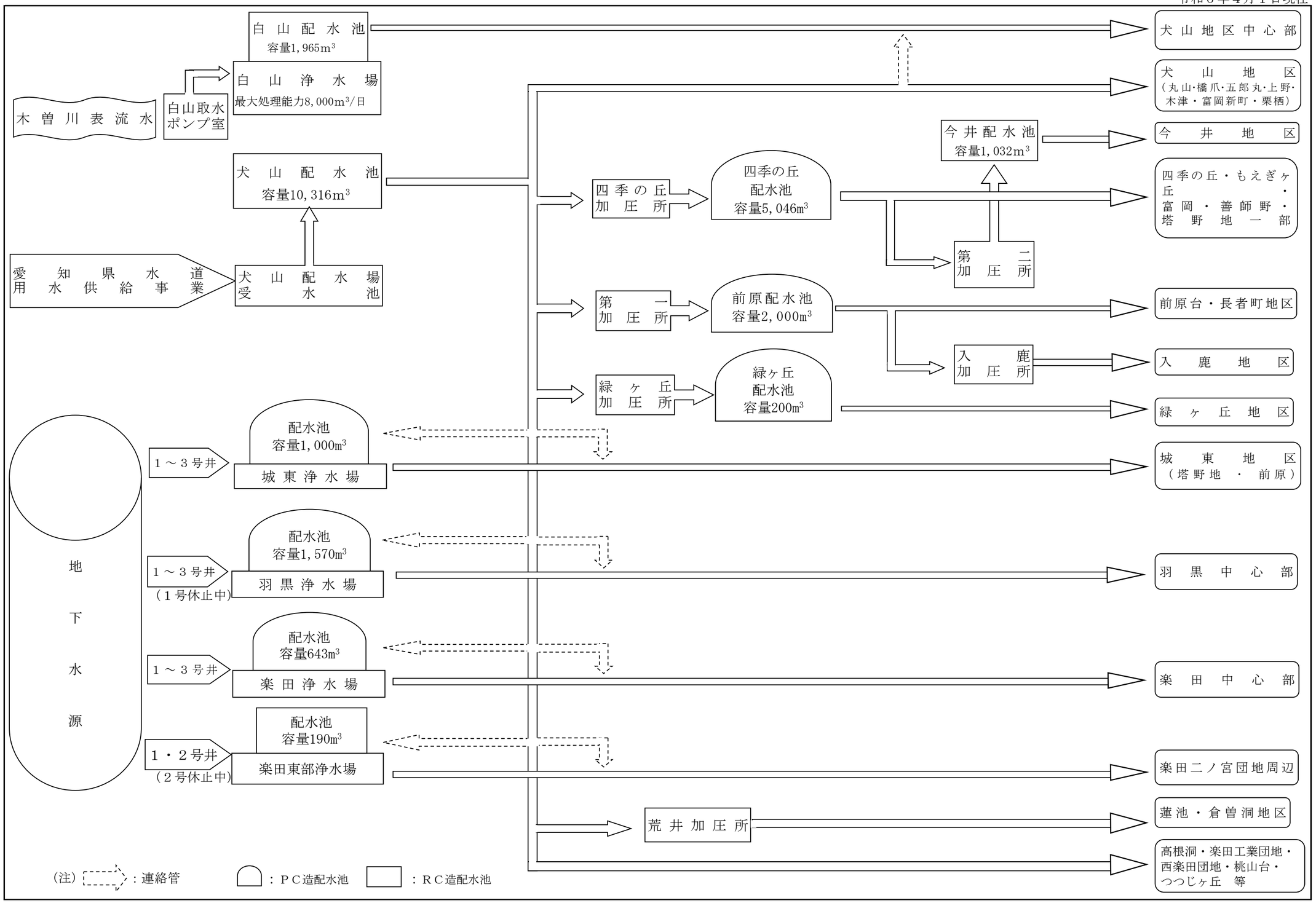
令和６年４月１日現在